Automation and Metrology International, LLC

1-888-354-2525 | sales@auto-met.com

8808 Tyler Blvd, Mentor, OH 44060 | Request a quote: auto-met.com

Encoder models
Drehgebermodelle
编码器型号

607
608

Mounting instructions

Montageanleitung

安装说明

LEINE LINDE

773567-01
773567-05-A-01

Contact

Kontakt

联系我们

SWEDEN / SVERIGE (Head office)
Västerportsvägen 20, SE-645 42 Strängnäs

T +46-(0)152-265 00 info@leinelinde.se
F +46-(0)152-265 05 www.leinelinde.se

BRASIL
T +55-19-3291 8425 info@leinelinde.com.br
F +55-19-3367 5658 www.leinelinde.com.br

中国
T +86-(021)-52 58 35 66 info@leinelinde.cn
F +86-(021)-52 58 35 99 www.leinelinde.cn

DANMARK
T +45-862-308 34 info@leinelinde.dk
www.leinelinde.dk

DEUTSCHLAND
T +49-(0)40-317 675 8-60 info@leinelinde.de
F +49-(0)40-317 675 8-65 www.leinelinde.de

ESPAÑA
T +34-93-574 23 02 info@leinelinde.es
F +34-93-560 57 60 www.leinelinde.es

INDIA
T +91-11-2617-2504 info@leinelinde.in
F +91-11-4058-2516 www.leinelinde.in

ITALIA
T +39-039-596 01 08 info@leinelinde-ltn.it
F +39-039-971 22 08 www.leinelinde-ltn.it

대한민국
T +82-(0)51-746 5420 info@leinelinde.co.kr
F +82-(0)51-746 5421 www.leinelinde.co.kr

SUOMI
T +358-(0)9-561 72 00 info@leinelinde.fi
F +358-(0)9-561 72 020 www.leinelinde.fi

Leine Linde is a Swedish company dedicated to development, manufacturing and sales of encoders, sensors, and system electronics, for demanding industrial applications all over the world. Some of the additional values offered by Leine Linde are our technical support and the possibility to supply products with express production service shipped within 24 hours.

On our website **www.leinelinde.com** you can find
- data sheets and other product information
- detailed manuals and software for use with fieldbus encoders.

Das in Schweden ansässige Unternehmen Leine Linde entwickelt, fertigt und vertreibt Drehgeber, Sensoren sowie Systemelektronik für anspruchsvolle Industrieanwendungen auf der ganzen Welt. Dabei profitieren Kunden von Leine Linde zusätzlich vom exzellenten technischen Support und dem Express-Service, der eine Anfertigung von Produkten innerhalb von 24 Stunden ermöglicht.

Auf unserer Homepage **www.leinelinde.de** finden Sie
- Datenblätter und sonstige Produktinformationen
- ausführliche Handbücher und Software zur Ver wendung mit Feldbus-Drehgebern.

莱纳林德是一家瑞典企业，致力于为全球范围内的严苛行业应用开发、制造和销售编码器、传感器和电子系统。莱纳林德的增值部分包括我们的技术支持以及在 24 小时内发货的快速生产服务。

在我们的网站 **www.leinelinde.cn** 上，您可以找到
- 数据表与其他产品信息
- 现场总线编码器详细的手册和软件。

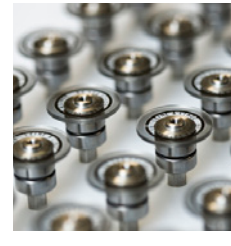

The following models are fully covered by these mounting instructions:

Please observe that the illustrations may differ from the actual product, with regard to model, materials and colours, type of connections, etc.

Folgende Modelle werden vollständig von dieser Montageanleitung abgedeckt:

Bitte beachten Sie, dass die Abbildungen je nach Modell, Werkstoffen, Farbe, Anschlussart usw. möglicherweise vom jeweiligen Produkt abweichen.

本安装说明全面涵盖下列型号：

请注意，图示可能与实际产品的型号、材料、颜色和接头类型上发生差异。

ISA 607
ISA 608
IHA 607
IHA 608
RSA 607
RSA 608
RHA 607
RHA 608
ISA 637
ISA 638
IHA 637
IHA 638

The following models have customised properties and may deviate slightly from these mounting instructions:

Folgende Modelle besitzen kundenspezifische Merkmale und können daher geringfügig von dieser Montageanleitung abweichen:

下列型号包含有定制特性，可能与本安装说明略有差异：

ISA 698
IHA 698
RSA 697
RSA 698
RHA 697
RHA 698

1

Risk of bodily injury

Verletzungs-gefahr

人身伤害危险

1.1)

1.2)

Important before mounting begins:
1.1 Switch off the power.
1.2 Make sure the machine is at a standstill. The product is to be mounted on a rotating part that can cause bodily injury when in motion.

Wichtig! Vor Beginn der Montage:
1.1 Strom ausschalten.
1.2 Sicherstellen, dass die Maschine stillsteht. Das Produkt wird auf einem rotierenden Teil montiert, das im Betrieb eine potenzielle Verletzungsgefahr darstellt.

安装前注意事项：
1.1 关闭电源。
1.2 确保机器处于停机状态。本产品安装在旋转部件上，在运动状态下操作可能导致人身伤害。

2

Parts of the products

Produktteile

产品部件

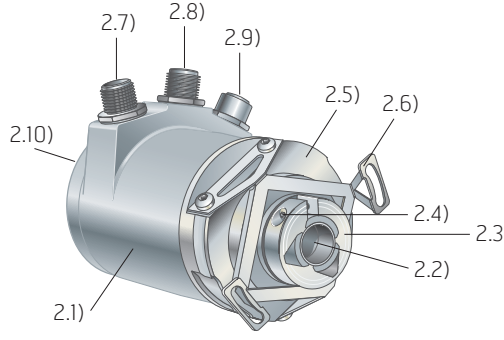

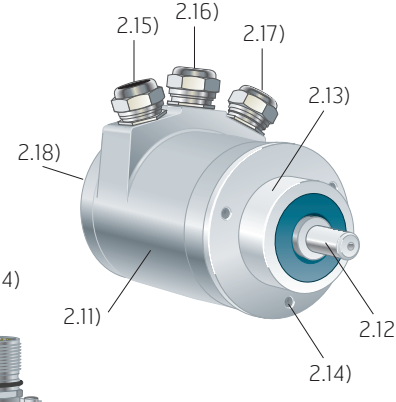

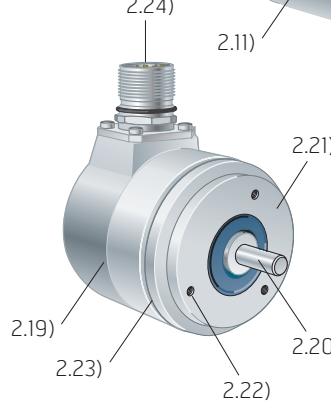

2.1 **Fieldbus encoder**
2.2 Hollow shaft
2.3 Clamping ring
2.4 Fixing screw
2.5 Flange (58-type)
2.6 Stator coupling
2.7 M12 connector: Power supply
2.8 M12 connector: Bus in
2.9 M12 connector: Bus out
2.10 Back cover
2.11 **Fieldbus encoder**
2.12 Solid shaft
2.13 Clamping flange (61sp-type)
2.14 Fixing holes
2.15 Cable gland: Power supply
2.16 Cable gland: Bus in
2.17 Cable gland: Bus out
2.18 Back cover
2.19 **Encoder with SSI or EnDat interface**
2.20 Solid shaft
2.21 Synchro flange (63-type)
2.22 Fixing holes
2.23 Fixing track
2.24 M23 connector

2.1 **Feldbus-Drehgeber**
2.2 Hohlwelle
2.3 Klemmring
2.4 Befestigungs-schraube
2.5 Flansch (58er-Typ)
2.6 Statorkupplung
2.7 M12 Stecker: Stromanschluss
2.8 M12 Stecker: Bus In
2.9 M12 Stecker: Bus Out
2.10 Rückseite
2.11 **Feldbus-Drehgeber**
2.12 Vollwelle
2.13 Klemmflansch (Typ 61sp)
2.14 Befestigungs-bohrungen
2.15 Kabeldurchführung: Stromanschluss
2.16 Kabeldurchführung: Bus In
2.17 Kabeldurchführung: Bus Out
2.18 Rückseite
2.19 **Drehgeber mit SSI oder EnDat**
2.20 Vollwelle
2.21 Syncroflansch (63er-Typ)
2.22 Befestigungs-bohrungen
2.23 Befestigungsschiene
2.24 M23 Stecker

2.1 **现场总线编码器**
2.2 空心轴
2.3 夹紧环
2.4 固定螺钉
2.5 法兰（58 型）
2.6 定子联轴器
2.7 M12 连接器：电源
2.8 M12 连接器：总线输入
2.9 M12 连接器：总线输出
2.10 后盖
2.11 **现场总线编码器**
2.12 实心轴
2.13 夹紧法兰（61sp 型）
2.14 固定孔
2.15 电缆密封接头：电源
2.16 电缆密封接头：总线输入
2.17 电缆密封接头：总线输出
2.18 后盖
2.19 **带 SSI 或 EnDat 接口的编码器**
2.20 实心轴
2.21 同步法兰（63 型）
2.22 固定孔
2.23 固定轨道
2.24 M23 连接器

3

Risk of damage to the product

Beschädigungs-gefahr

产品损坏风险

3.1)

3.2)

3.3)

3.4)

3.5)

3.6)

3.7)

The product is a precision measuring instrument. It should be handled with care, by experienced personnel. The warnings below apply in the event of effects outside the limit values stated in the product's data sheet.

The product may be damaged
3.1 by ESD discharges if the electronics are touched
3.2 if the shaft is exposed to high mechanical forces
3.3 by moisture or chemical fluids (do not install cable pointing upwards)
3.4 if it is exposed to extreme temperatures
3.5 if it is exposed to powerful vibrations or shock
3.6 by short-circuits or an excessively high supply voltage
3.7 by impacts or knocks or other physical damage.

Dieses Produkt ist ein Präzisionsmessgerät. Es muss daher von geschultem Personal mit Sorgfalt behandelt werden. Die nachfolgenden Warnhinweise gelten für Einwirkungen, die außerhalb der im Produktdatenblatt angegebenen Grenzwerte liegen.

Schäden am Produkt können durch Folgendes verursacht werden
3.1 durch elektrostatische Entladung bei Berühren der Elektronik
3.2 durch zu starke Kräfte an der Welle
3.3 durch Feuchtigkeit und chemische Flüssigkeiten (keine nach oben gerichteten Kabel anbringen)
3.4 durch extreme Temperaturen
3.5 durch zu starke Vibrationen und Erschütterungen
3.6 durch einen Kurzschluss oder eine zu hohe Betriebsspannung
3.7 durch Schläge, Stöße oder andere physische Einwirkung.

本产品为精密测量仪器。应由有经验的人员小心操作。以下警告适用于，产品在超出技术规范极限值情况下使用。

产品在下列情况下可能损坏
3.1 电子产品被接触时的静电放电
3.2 轴上作用力过大
3.3 潮湿或化学液体腐蚀（不要竖直安装电缆）
3.4 极限温度下
3.5 剧烈振动或冲击
3.6 短路或供电电压过高
3.7 遭受敲打，撞击或其它机械性损坏。

4.1

Mounting of hollow shaft

Montage der Hohlwelle

安装空心轴

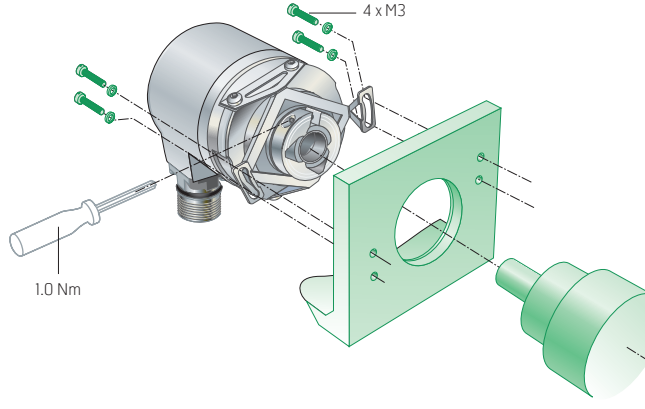

4.2

Mounting of synchro flange

Montage der Syncroflansch

安装同步法兰

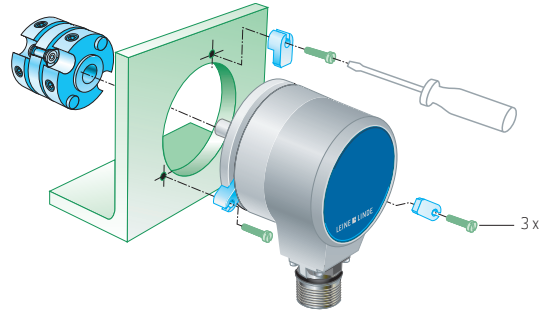

Part from customer

Kundenkomponente

客户部件

4.3

Mounting of clamping flange

Montage der Klemmflansch

安装夹紧法兰

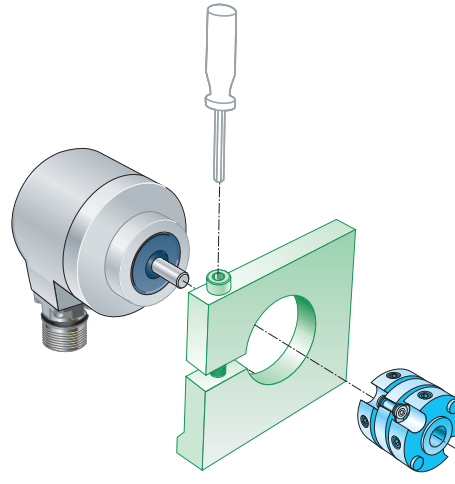

4.4

Alt. mounting (synchro- or clamping flange)

Alt. Montage (Syncro- oder Klemmflansch)

二择一安装
(同步或夹紧法兰)

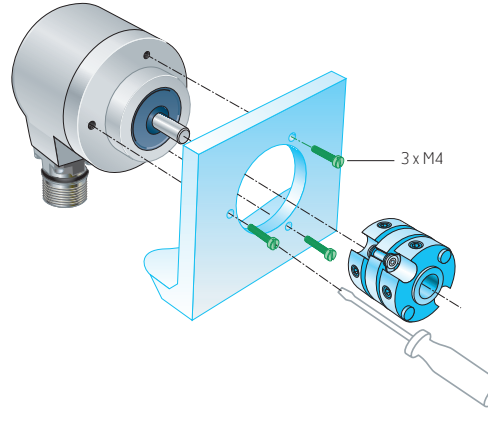

Accessories from Leine Linde (to be ordered separately, see page 24)

Zubehör von Leine Linde (separate Bestellung, siehe Seite 24)

莱纳林德附件（需单独订购，参见第 24 页）

Tools for mounting

Montagewerkzeug

安装工具

5

Check points for mechanical mounting

Kontrollpunkte bei mechanischer Montage

机械安装检查要点

5.1)

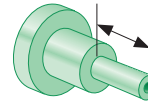

5.2)

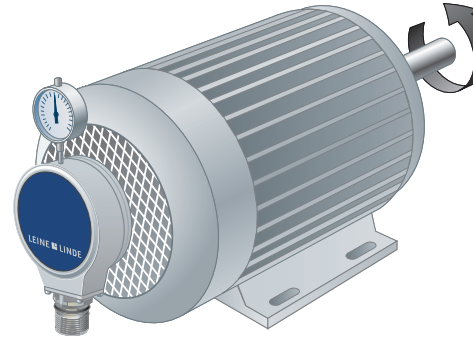

5.3)

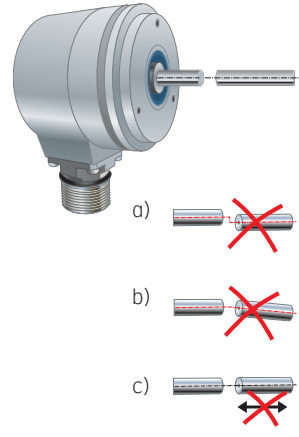

5.4)

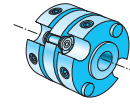

Hollow shaft

5.1 Check that the dimensions of the mating shaft match the specifications in the encoder's data sheet.

5.2 Check the encoder's radial runout with slow rotation of complete assembly. The runout should not exceed 0.1 mm, as this may shorten the encoder's service life or influence the system accuracy.

Solid shaft

5.3 Minimise the displacement between the two mating shafts.
Always try to avoid a) radial displacement
b) angle displacement
c) axial movement.

5.4 Always use a flexible shaft coupling for mounting in order to minimise forces on the shaft.

Hohlwelle

5.1 Sicherstellen, dass die Abmessungen der Gegenwelle den Angaben im Drehgeber-Datenblatt entsprechen.

5.2 Radialversatz des Drehgebers bei langsamer Rotation und fertiger Montage überprüfen. Der Versatz darf 0,1 mm nicht überschreiten, da sonst die Lebensdauer des Drehgebers verkürzt bzw. die Systemgenauigkeit beeinträchtigt werden kann.

Vollwelle

5.3 Versatz zwischen den beiden aufeinander treffenden Wellen minimieren. Bitte vermeiden Sie folgende Fehler: a) Radialversatz
b) Winkelversatz
c) Axialbewegung.

5.4 Zur Minimierung der auf die Welle einwirkenden Kräfte ist bei der Montage stets eine flexible Wellenkupplung mit Führungsnut zu verwenden.

空心轴

5.1 检查连接轴的尺寸是否符合编码器数据表中的规格。

5.2 通过完整组件的慢速旋转来检查编码器的径向偏移。偏移不应超过 0.1 mm，否则将缩短编码器的使用寿命或影响系统的精度。

实心轴

5.3 为确保两个适配轴之间偏差最小。
始终需要避免 a) 径向偏移
b) 角度偏移
c) 轴向移动。

5.4 安装时应始终使用灵活的联轴器，以减少轴上作用力。

6

Electrical mounting

Elektrische Montage

电气安装

6.1)

6.2)

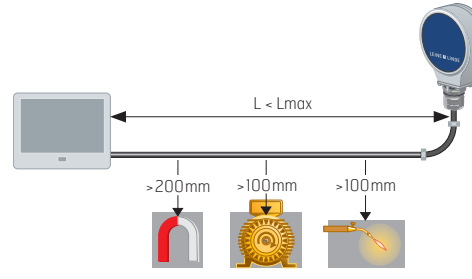

6.3)

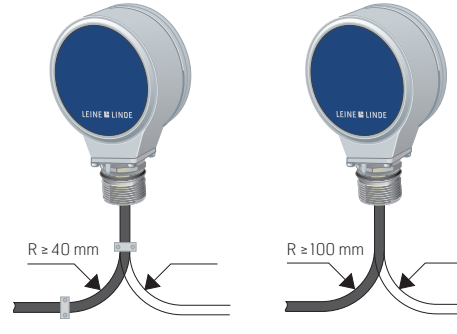

6.4)

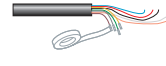

6.1 Use a shielded twisted-pair cable. The shielding must be connected to the chassis at both ends and be earthed at one point.
6.2 Keep potential sources of disturbance at the recommended distance from the cable. Make sure that the length of the cable does not exceed the value specified in the product data sheet.
6.3 Ensure that the cable's bending radius exceeds the permitted minimum value.
6.4 Treat all wires as live. Any wires not in use must be insulated.

6.1 Verwenden Sie ein geschirmtes, paarig verseiltes Kabel. Der Schirm soll auf beiden Seiten aufgelegt und an einer Stelle geerdet werden.
6.2 Potenzielle Störquellen auf empfohlenem Abstand halten. Sicherstellen, dass die Kabellänge nicht den im Produktdatenblatt angegebenen Wert überschreitet.
6.3 Sicherstellen, dass der Biegeradius des Kabels über dem zulässigen Mindestwert liegt.
6.4 Sämtliche Leiter als stromführend betrachten. Nicht genutzte Leiter isolieren.

6.1 使用屏蔽双绞线电缆。屏蔽电缆必须连接到底座两端，并单点接地。
6.2 请将潜在干扰源放置在离电缆建议的距离外。确保电缆长度不超过产品数据表中的规定值。
6.3 确保电缆的弯曲半径超过所允许的最小值。
6.4 将所有导线视为带电线路。必须对所有未使用的导线做绝缘处理。

7

PROFIBUS
CANopen
DeviceNet

Mounting of cable

Kabelmontage

安装电缆

1)

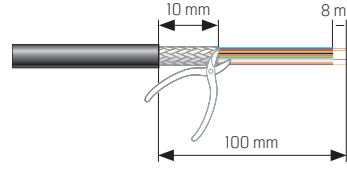

2)

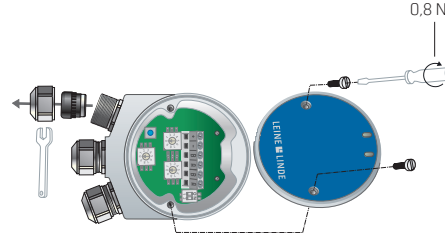

3)

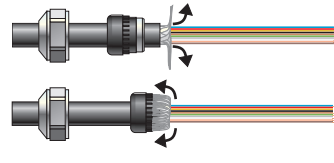

4)

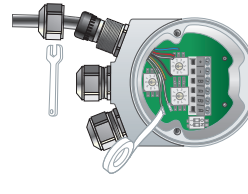

Fit cable*, using the following steps:

Step 1. Strip the cable according to the dimensions in the illustration.

Step 2. Open the terminal cover and unscrew the cable bushing.

Step 3. Fold the cable shield backwards over the shell ring.

Step 4. Connect the wires according to the product label.
Insulate any wire that is not being used.
Tighten all terminal screws (including any unused ones).

* Does not apply to models with pre-installed cable or connector.

Die elektrische Montage des Kabels*:

Schritt 1. Kabel gemäß den Maßangaben in der Abbildung abisolieren.

Schritt 2. Klemmendeckel öffnen und Kabeldurchführungen aufschrauben.

Schritt 3. Kabelschirm über den Mantelring nach hinten biegen.

Schritt 4. Leitung gemäß der Belegung wie auf dem Etikett angegeben anschließen.
Nicht verwendete Leiter isolieren.
Sämtliche Klemmenschrauben anziehen (auch die nicht verwendeten).

* Gilt nicht für Modelle mit vormontiertem Kabel oder Anschlussstecker.

通过下列步骤安装电缆*：

第1步： 按照图示尺寸剥开电缆。

第2步： 打开后盖，拧下电缆密封接头。

第3步： 将电缆屏蔽层向后对折包在环箍上。

第4步： 按照产品标签所示意接线。
并对未使用导线进行绝缘处理。
拧紧所有的接线端子螺丝（包括所有未使用的螺丝）。

* 不适用于预安装了电缆或连接器的型号。

7

PROFIBUS
CANopen
DeviceNet

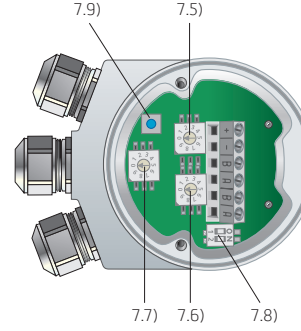

Bus settings

Bus-Einstellungen

总线设置

7.5, 7.6 Set a unique node address for the unit, within the range 00-99.
7.7 Set baud rate (only CANopen).
7.8 Set bus termination on or off (only CANopen and PROFIBUS).
7.9 Zeroset pushbutton (only CANopen and DeviceNet).

7.5, 7.6 Eindeutiger Knotenadresssatz für Einheit, Bereich 00 – 99.
7.7 Baudrate einstellen (nur CANopen).
7.8 Bus-Terminierung On oder Off (nur CANopen und PROFIBUS).
7.9 Nullstellungstaste (nur CANopen und DeviceNet).

7.5, 7.6 为该装置设定唯一的节点地址，范围在 00-99 之内。
7.7 设定波特率（只限 CANopen）。
7.8 将总线端接设为 on 或 off (只限 CANopen 和 PROFIBUS)。
7.9 Zeroset 按钮 (只限 CANopen 和 DeviceNet)。

7

PROFIBUS
CANopen
DeviceNet

7.10)

7.11)

Termination

7.10 Terminating resistor for M12 connectors
part number 584217-01 for PROFIBUS
part number 586276-01 for CANopen and DeviceNet
7.11 Filler plug for M16 cable glands
part number 721908-01

Terminierung

7.10 Abschlusswiderstand für M12-Anschlüsse
Artikelnummer 584217-01 für PROFIBUS
Artikelnummer 586276-01 für CANopen und DeviceNet
7.11 Blindstopfen für M16-Kabelduchführungen
Artikelnummer 721908-01

端接

7.10 用于 M12 连接器的端接電阻器
部件编号 584217-01 用于 PROFIBUS
部件编号 586276-01 用于 CANopen 和 DeviceNet
7.11 用于 M16 电缆接头的密封塞
部件编号 721908-01

Termination shall be made if the actual unit is the end node of the bus. Other units shall not have termination.

For units with M12 connectors the termination is made by plugging a terminating resistor to the empty bus out connector (accessory to be ordered separately, see 7.10).

For units with cable glands the termination is made by setting the switch (7.8) to “on”. The empty bus out cable gland should be sealed with an M16 filler plug (accessory to be ordered separately, see 7.11).

Detailed information about settings can be found in the interface manual available at **www.leinelinde.com.**

Eine Terminierung sollte erfolgen, wenn die Einheit den Endknoten des Busses bildet. Andere Einheiten benötigen keine Terminierung.

Bei Einheiten mit M12-Anschlüssen erfolgt die Terminierung durch Einsetzen eines Abschluss-widerstands in die Leerbuchse für den Busausgang (Zubehör ist separat zu bestellen, vgl. 7.10).

Bei Einheiten mit Kabeldurchführungen erfolgt die Terminierung durch Stellen des Schalters auf On (7.8). Die leere Kabeldurchführung für den Busausgang sollte mit einem M16-Blindstopfen abgedichtet werden (separat erhältlich, vgl. 7.11).

Ausführliche Angaben zu den Einstellungen enthält das Schnittstellen-Handbuch, das von **www.leinelinde.de** heruntergeladen werden kann.

如果装置本身是总线的末端节点，那么应作端接。其它装置则不应有端接。

对于附带 M12 连接器的装置，其端接是将一个端接電阻器插入到空的总线输出连接器中（另外订购的附件，7.10）。

对于附带电缆接头的装置，其端接是将开关（7.8）设为“on”。空的总线输出电缆接头应插入 M16 密封塞将其密封（另外订购的附件，见 7.11）。

有关设置的详细信息，请浏览至 **www.leinelinde.cn** 的接口手册项下查看。

8

PROFINET
EtherNet/IP
EtherCAT
DRIVE-CLiQ

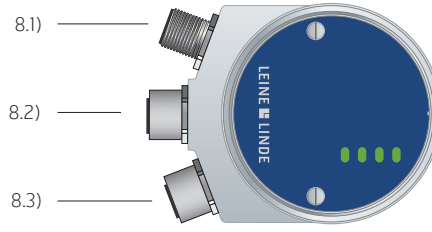

Connections

For installation of encoders with Ethernet-based fieldbus interfaces, i.e. PROFINET, EtherNet/IP, EtherCAT, and DRIVE-CLiQ, please see the connection ports in the table.
For additional information there are interface manuals available to download at www.leinelinde.com.

Anschluss

Für die Montage von Drehgebern mit Ethernet-basierten Feldbus-Schnittstellen, wie z. B. PROFINET, EtherNet/IP, EtherCAT und DRIVE-CLiQ, entnehmen Sie die Übersicht der schnittstellenspezifischen Anschlüsse der Tabelle.
Unter www.leinelinde.com stehen Schnittstellenanleitungen mit ausführlichen Informationen zum Download bereit.

连接

如需安装带基于以太网的现场总线接口的编码器，即 PROFINET, 以太网/IP, EtherCAT 和 DRIVECLiQ, 请参阅表格中的特定接口的 端口概览。
更多信息，可访问 www.leinelinde.com 下载接口手册。

	PROFINET	EtherNet/IP	EtherCAT	DRIVE-CLiQ
8.1	Power supply	Power supply	Power supply	External temperature sensor (optional)
8.2	Port 1	Bus in	Bus in	Connection
8.3	Port 2	Bus out	Bus out	N/A

	PROFINET	EtherNet/IP	EtherCAT	DRIVE-CLiQ
8.1	Spannungs-versorgung	Spannungs-versorgung	Spannungs-versorgung	Externer Temp.-Sensor (wählbar)
8.2	Port 1	Bus-Eingang	Bus-Eingang	Anschluss
8.3	Port 2	Bus-Ausgang	Bus-Ausgang	N/A

	PROFINET	EtherNet/IP	EtherCAT	DRIVE-CLiQ
8.1	电源	电源	电源	外部温度传感器（可选）
8.2	端口 1	总线输入	总线输入	连接
8.3	端口 1	总线输出	总线输出	N/A

9

Certificates and approvals

Zertifikate und Zulassungen

执照和认证标准

9.1)

9.2)

Leine Linde products conform to several standards and approvals. Certificates and documentation may be provided upon request to your local Leine Linde representative.

9.1 **UL/CSA standards, type approval**
Most Leine Linde products have been type tested in accordance with IEC 61010. The product box label states if the product conforms to the standard. When the product is to be operated in accordance with IEC 61010-1, the power must be supplied from an isolated secondary circuit with current or energy or power limitation as per IEC 61010-1, IEC 60950-1, or by a class 2 secondary circuit as specified in UL 1310.

9.2 **CE marking and Declaration of conformity**
Most Leine Linde products conform to the protection requirements of Council Directive 2014/30/EU related to EMC when applicable. The product box label states if the product conforms to the standard.

Produkte von Leine Linde erfüllen die Auflagen einer Reihe von Normen und Zulassungen. Auf Anfrage sind Zertifikate und Dokumentation beim Leine & Linde-Vertreter in Ihrer Nähe erhältlich.

9.1 **Zulassung gemäß UL-/CSA-Normen**
Die meisten Produkte von Leine Linde wurden gemäß IEC 61010 typgeprüft. Bei Verwendung des Produkts gemäß IEC 61010-1 muss die Spannungsversorgung aus einem isolierten Sekundärkreis mit Strom-, Energie- oder Leistungsbegrenzung nach IEC 61010-1, IEC 60950-1, bzw. aus einem Sekundärkreis der Klasse 2 nach UL 1310 erfolgen.

9.2 **CE-Kennzeichnung und Konformitätserklärung**
Die meisten Produkte von Leine Linde erfüllen die EMV-Sicherheitsanforderungen gemäß Richtlinie 2014/30/EU (sofern anwendbar). Auf der Produktverpackung ist angegeben, ob das Produkt der jeweiligen Norm entspricht.

莱纳林德的产品符合多项认证标准。请向您当地的莱纳林德代表索取有关认证证书和认证文件。

9.1 **UL/CSA 标准**
按类别批准 莱纳林德的大多数产品都遵照 IEC 61010 类别进行测试。产品包装盒上的标签列明该产品是否符合标准。如果产品要符合 IEC 61010-1 标准运行，其电力必须由独立的二次电路供应，且电流或能源或电力极限需符合 IEC 61010-1、IEC 60950-1，或依照 UL 1310 所定规格的第 2 类二次电路。

9.2 **CE 标识和符合性声明**
莱纳林德的大多数产品都符合欧盟电磁兼容性 2014/30/EU 指令的保护要求。产品包装盒上的标签列明该产品是否符合标准。

10

Accessories

Zubehör

附件

10.1)
10.2)

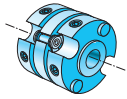

10.3)

10.4)

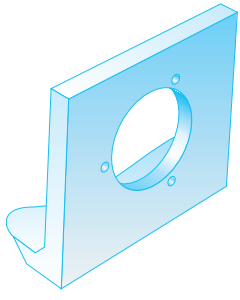

10.1 Shaft coupling 6-6 mm
part number 1282894-01
10.2 Shaft coupling 10-10 mm
part number 1282926-05
10.3 Mounting clamp for synchro flange
part number 1282264-01 (1 piece)
10.4 Mounting bracket for synchro or clamping flange (alternative mounting, see chapter 4.4)
part number 1322916-01

10.1 Wellenkupplung 6-6 mm
Artikelnummer 1282894-01
10.2 Wellenkupplung 10-10 mm
Artikelnummer 1282926-05
10.3 Spannpratze für Syncroflansch
Artikelnummer 1282264-01 (1 Stück, mindestens
3 Stück werden benötigt)
10.4 Befestigungskonsole für Syncro- bzw. Klemmflansch (alternative Montage, s. Abschnitt 4.4)
Artikelnummer 1322916-01

10.1 联轴器 6-6 mm
部件编号 1282894-01
10.2 联轴器 10-10 mm
部件编号 1282926-05
10.3 安装同步法兰夹紧钳
部件编号 1282264-01（1 件）
10.4 安装同步或夹紧法兰托架
（替代安装，见第 4.4 章）
部件编号 1322916-01

Products from Leine Linde are usually components in larger systems. These applications require the system as a whole to be tested, and do not depend on the component specifications only.

Instructions in these mounting instructions apply to products from Leine Linde, not for the system as a whole. If products are used in a way for which they are not intended, this is at the user's own risk.

Specifications in this document can be changed without prior notice.

This product is to be disposed of separately.

Bei Produkten von Leine Linde handelt es sich in der Regel um Komponenten, die Bestandteile größerer Anlagen sind. Diese Anwendungen erfordern Tests der gesamten Anlage und sind nicht ausschließlich von der Spezifikation dieser Komponente abhängig.

Die Anweisungen in dieser Montageanleitung gelten ausschließlich für das Produkt von Leine Linde und nicht für die gesamte Anlage. Wird das Produkt auf eine dafür nicht vorgesehene Weise eingesetzt, erfolgt dies auf eigene Gefahr.

Änderung der Angaben in diesem Dokument vorbehalten.

Dieses Produkt ist als Sondermüll zu entsorgen.

莱纳林德的产品通常在大型系统中用作组件。这些应用要求对系统进行整体测试，而不仅依赖于组件规格。

本安装说明仅适用于莱纳林德的产品，而不是整个系统。如果违反原设计用途使用产品，用户需自行承担风险。

本文档中包含的信息可能随时更改。

本产品将单独处理。

Monteringsanvisningar på ytterligare språk finns på
www.leinelinde.se

Hay instrucciones de montaje en otros idiomas en
www.leinelinde.es

Инструкции по установке на других языках приведены на **www.leinelinde.com**

Automation and Metrology International, LLC
1-888-354-2525
auto-met.com